Una gamma completa per industria ed edilizia / A complete range for industry and building

AIRO®

CE

A12 E - A12 ED

Piattaforme Aeree Semoventi

SELF-PROPELLED AERIAL PLATFORMS

LA SCELTA IDEALE PER RIDURRE I COSTI ED AUMENTARE LA SICUREZZA NEI LAVORI AEREI DI MANUTENZIONE E DI INSTALLAZIONE.

PLATES-FORMES AUTOMOTRICES

THE RIGHT CHOICE WHICH ALLOWS YOU TO LOWER YOUR COSTS AND TO INCREASE YOUR SAFETY DURING AERIAL ASSISTANCES AND INSTALLATIONS.

SELBSTFAHRENDEN HYDRAULISCHE HEBEBÜHNEN

LA SOLUTION IDEALE QUI VOUS PERMET DE LIMITER VOS COUTS ET D'AUGMENTER VOTRE SECURITE PENDANT LES TRAVAUX AERIENS D'ENTRETIEN ET D'INSTALLATION.

PLATAFORMAS ELEVADORAS AUTOPROPULSADAS

DIE IDEALE LÖSUNG, UM KOSTEN ZU REDUZIEREN UND DIE SICHERHEIT IHRER INSTALLATIONS-UND WARTUNGSARBEITEN ZU ERHÖHEN.

LA ELECCION IDEAL PARA REDUCIR COSTES Y AUMENTAR LA SEGURIDAD EN MANTENIMIENTOS Y INSTALACIONES ALTAS.

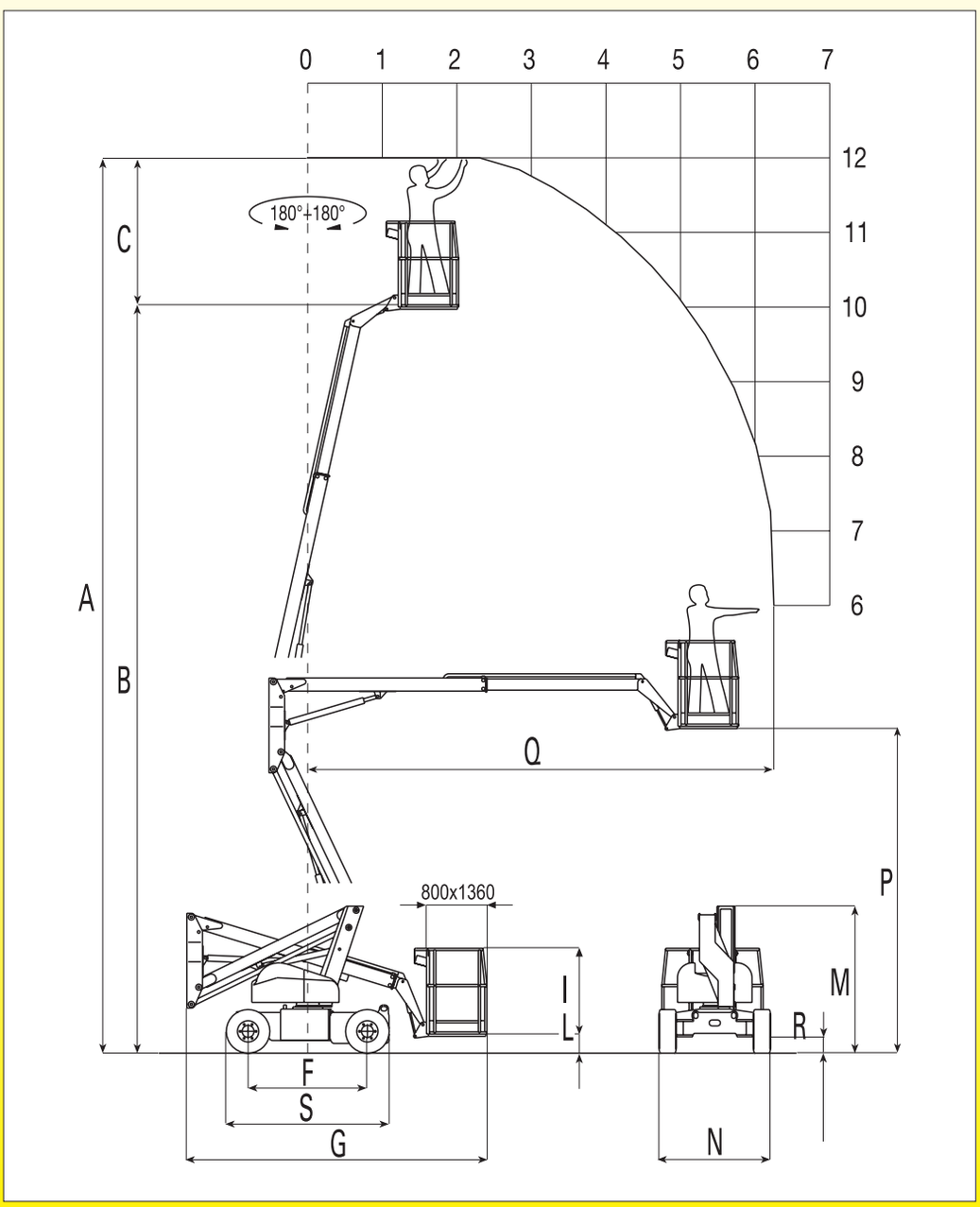

	A12 E	A12 ED
A	12000	12000
B	10000	10000
C	2000	2000
F	1600	1600
G	4150/4230*	4150/4230*
I	1120	1120
L	285	285
M	1970	1970
N	1500	1500
P	4450	4450
Q	6420	6420
R	170	170
S	2214	2214

(*) Dati riferiti al modello con rotazione idraulica del cesto 70°+70°

(*) Specifications refer to the model with hydraulic cage rotation 70°+70°

PIATTAFORME AEREE SEMOVENTI GIREVOLI ARTICOLATE

SELF-PROPELLED AERIAL PLATFORMS ARTICULATED ROTATING

AIRO®

CE

Concessionario
Dealer
Importateur
Händler
Concesionario

Piattaforme Aeree Semoventi

A12 E - A12 ED

Descrizioni ed illustrazioni si intendono fornite a titolo indicativo e non impegnativo.
Specifications are nominal and may be revised to reflect design improvements.
En cas de nécessité les spécifications techniques peuvent être modiflées.
Im Interesse einer technischen Weiterentwicklung können die Geräte jederzeit vom Hersteller entsprechend geändert werden.
Las descripciónes e ilustraciónes descritas son orientativas y pueden ser modificadas.

Allestimento Standard

- Costruzione secondo la norma EN 280 e conforme a tutte le normative internazionali di sicurezza
- Trasmissione elettro-idraulica
- Comandi proporzionali
- Batteria trazione
- Caricabatteria ad alta frequenza 230 V monofase incorporato
- Claxon, voltmetro e contaore
- Controllo elettrico inclinazione piattaforma con blocco automatico
- Indicatore batteria scarica con dispositivo salva-batteria (stop automatico del sollevamento)
- Avvisatore acustico movimenti
- Traslazione consentita alla massima altezza
- Limitatore del carico in piattaforma
- Ruote nere super elastiche
- Predisposizione per linea elettrica 230 V in piattaforma

Optionals:

- Rotazione idraulica del cesto 70°+70°
- Avvisatore luminoso lampeggiante
- Cappuccio di protezione scatola comandi
- Linea elettrica 230 V in piattaforma
- Linea elettrica 230 V in piattaforma con salvavita
- Ruote bianche antitraccia superelastiche

Standard Features

- Produced according to EN 280 norm and the international safety regulations
- Electric-hydraulic transmission
- Proportional controls
- Traction battery
- High frequency battery-charger 230V incorporated
- Horn, voltmeter and hourmeter
- Electric tilt alarm device with automatic stop
- Flat battery indicator with battery-protection device (automatic lifting stop)
- All-motion alarm
- Driveable at max. height
- On platform load limiting device
- Super elastic black tyres
- 230 V electric line pre-disposition on the platform

Optionals:

- Hydraulic cage rotation 70°+70°
- Flashing warning light
- Gearcase protection cap
- 230V. Supply with plug on the platform
- 230V Supply with plug on the platform with earth-leakage circuit breaker
- Super elastic non-marking white tyres

Version Standard

- Conforme à la norme EN 280 et aux normes internationales de sécurité
- Transmission électro-hydraulique
- Commandes proportionelles
- Batterie traction
- Chargeur de la batterie 230 V en haute frequence incorporé
- Klaxon, volmètre et compteur horaire
- Contrôle électrique de l'inclinaison de la plateforme avec blocage automatique
- Indicateur de batterie déchargée avec dispositif protège-batterie (arrêt automatique du levage)
- Avertiseur acoustique des mouvements
- Déplacement possible à la max. hauteur
- Limiteur de charge sur plate-forme
- Pneus noirs super élastiques
- Predisposition de ligne électrique 230 V en plateforme

Options:

- Rotation hydraulique du panier 70°+70°
- Avertisseur lumineux clignotant
- Capuchon de protection pour le boitier de commande
- Ligne électrique 230 V en plateforme
- Ligne électrique 230 V en plateforme avec sauve vie
- Pneus blancs anti-trace super élastiques

Standardausstattung

- Hergestellt nach NORM EN 280 und internationalen Sicherheitsbestimmungen
- Elecktro-hydraulischer Antrieb
- Proporzionale Steuerung
- Traktionbatterie
- Einphasiges Hochfrequenz-Ladegerät 230V eingebaut
- Hupe, Spannungsmesser und Betriebsstundenzähler
- Elektrische Neigungsalarm mit Bewegungssperre
- Anzeige für erschöpfte Batterie mit Batterieschutzvorrichtung (automastische Anhebungsblockierung)
- Akustisches Bewegungsignal
- Erlaubte Fahrgeschwindigkeit bis max. Höhe
- Lastbergrenzer auf dem Korb
- Schwarz Reifen super elastischer
- Neigung elektrischer Linie 230 V auf Platform

Sonderausstattung:

- Hydraulische Korbdrehung 70°+70°
- Blinkender
- Schutzkappe für Steuergehäuse
- 230V Anschluss auf der Plattform
- 230V Anschluss auf der Plattform mit Steckdose und FI-Schutzschalter
- Nicht-markierenden weisse Reifen super elastischer

Equipamiento Estandar

- Costrucción segun la norma EN 280 y de acuerdo a todas las normativas internacionales de seguridad
- Transmisión eléctro-hidráulica
- Mandos proporcionales
- Batería tracción
- Cargador de batería de alta frecuencia 230 V incorporado
- Claxon, voltímetro y cuentahoras
- Control eléctrico de inclinación de plataforma con bloqueo automático
- Indicador de batería descargada con dispositivo de protección batería (parada automática de la elevación)
- Alarma acústica de movimiento
- Desplazamiento permitido a la max. altura
- Limitador de carga en la plataforma

Opciones:

- Rotación hidráulica cesto 70°+70°
- Avisador luminoso intermitente
- Casquillo protector caja de mandos
- Línea eléctrica 230 V en plataforma
- Línea eléctrica 230 V en plataforma con interruptor diferencial automático
- Ruedas blancas anti-huella super elásticas

						A12 E	A12 ED
Portata totale	Total capacity	Capacité de la plateforme	Tragfähigkeit der Plattform	Capacidad total	kg	200	200
Altezza massima di lavoro	Working height	Hauteur de travail	Arbeitshöhe	Altura máxima de trabajo	m	12	12
Sbraccio massimo di lavoro	Max working outreach	Déport max. de travail	Seitliche Reichweite	Extensión maxima de trabajo	m	6,4	6,4
Rotazione torretta	Degree turret rotation	Rotation tourelle	Schwenkbereich	Rotación de la torreta	-	180°+180°	180°+180°
Dimensioni cesto	Cage dimensions	Dimensions panier	Maße des Arbeitskorbes	Dimensiónes cesto	mm	800 x 1360	800 x 1360
Comando	Power	Source d'énergie	Antriebsart	Fuente de energía	-	Batteria	Batteria + Diesel
Batteria	Battery	Batterie	Batterie	Batería	V/Ah	48 / 325	48 / 325
Caricabatteria	Battery-charger	Chargeur	Ladegerät	Recargador de batería	V/A	48 / 45	48 / 45
Capacità serbatoio olio	Oil tank capacity	Capacité réservoir d'huile	Inhalt Hydrauliktank	Capacidad de depósito de aceite	l	40	67
Max pressione idraulica	Max hydraulic pressure	Pression hydraulique max	Arbeitsdruck	Máxima presión hidráulica	bar	210	210
Velocità traslazione (veloce)	Drive speed (fast)	Vitesse de déplacement (grande vitesse)	Fahrgeschwindigkeit (schnell)	Velocidad de desplazamiento (rápida)	km/h	4	4
Velocità di sicurezza	Security speed	Vitesse de sécurité	Sicherheitsgeschwindigkeit	Velocidad de seguridad	km/h	0,6	0,6
Pendenza superabile	Gradeability	Pente admissible (machine repliée)	Steigähigkeit	Pendiente superable	%	25	25
Raggio interno di curvatura	Inside turning radius	Rayon de braquage (intérieur)	Wenderadius (innen)	Radio interno de curvatura	m	0,95	0,95
Raggio esterno di curvatura	Outside turning radius	Rayon de braquage (extérieur)	Wenderadius (aussen)	Radio externo de curvatura	m	2,95	2,95
Dimensioni gomme	Tyre dimensions	Dimensions des pneus	Bereifungsgrösse	Dimensión de neumáticos	mm	584x324	584x324
Tipo gomme	Tyre type	Type de pneus	Bereifungsart	Tipo de neumáticos	SOFTY	23x10x12"	23x10x12"
Peso totale	Total weight	Poids total	Gesamtgewicht	Peso total	kg	3900 / 4200*	4140 / 4400*

(*) Dati riferiti al modello con rotazione idraulica dal cesto 70°+70°

(*) Specifications refer to the model with hydraulic cage rotation 70°+70°

(*) Les données se référent au model avec rotation hydraulique du panier 70°+70°

(*) Daten entsprechend Modell mit hydraulischer Korbdrehung 70°+70°

(*) Los datos se refieren al modelo con rotación hidráulica del cesto 70°+70°

A12 ED: Motore diesel • Diesel engine • Moteur diesel • Dieselmotor • Motor diesel = HATZ 1B40 • Kw 6,8

Rif. 06/12

AIRO by tigieffe

TIGIEFFE S.r.l. • Via Villa Superiore, 82
42045 Luzzara (RE) - Italy
Tel.: +39 0522 977365 (r.a.)
Fax: +39 0522 977015

Web site: www.airo.com
E-mail: info@airo.com

sprint EMILIA-ROMAGNA

AZIENDA CON SISTEMA QUALITA' CERTIFICATO ISO 9001

RegioneEmilia-Romagna